DFGS.0020B

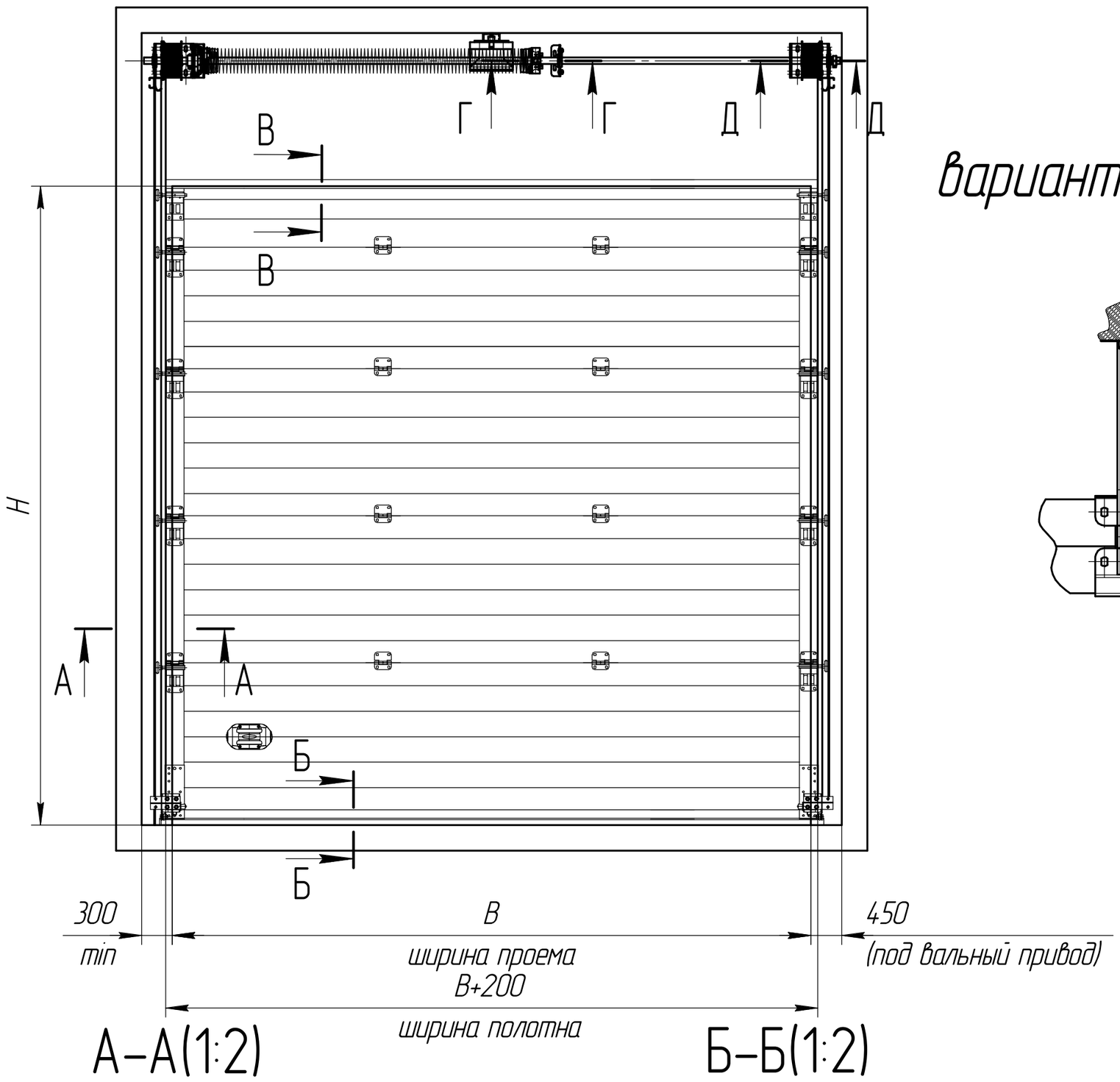

Варианты крепления к потолку

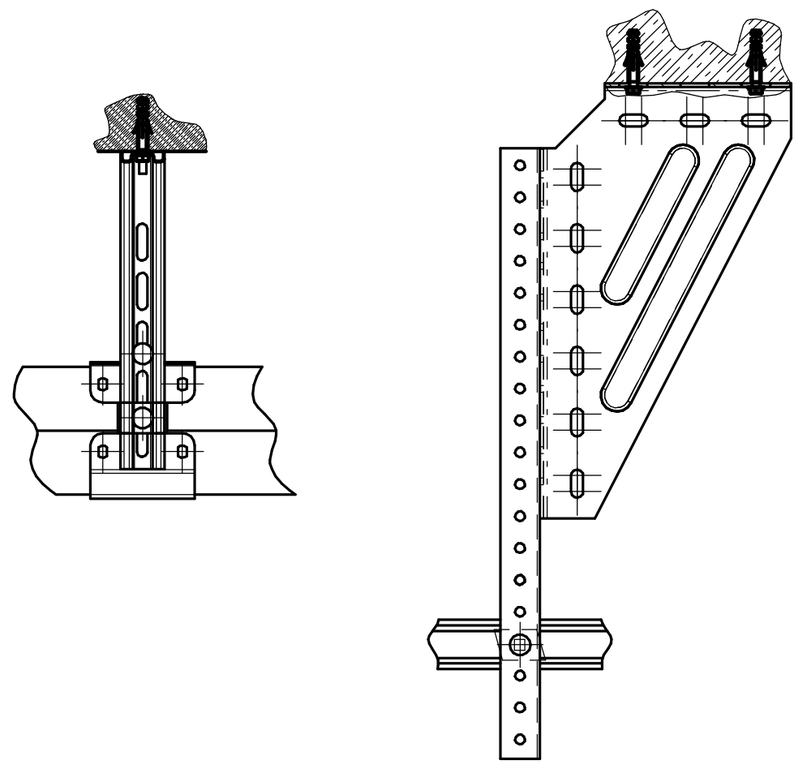

А–А(1:2)

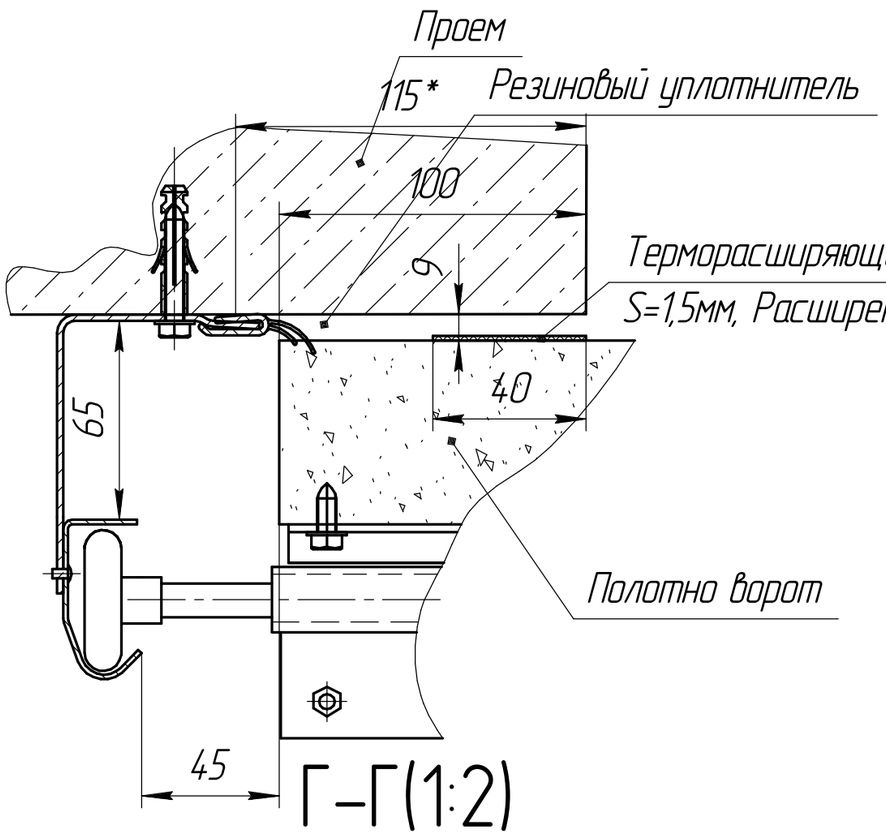

Г–Г(1:2)

крепление к бетону

Б–Б(1:2)

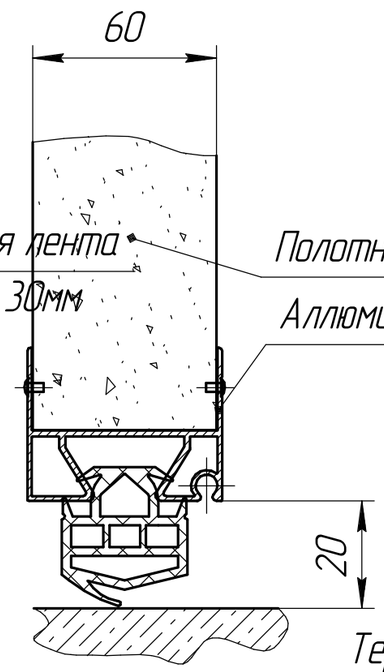

Г–Г(1:2)

крепление к металлу

В–В(1:2)

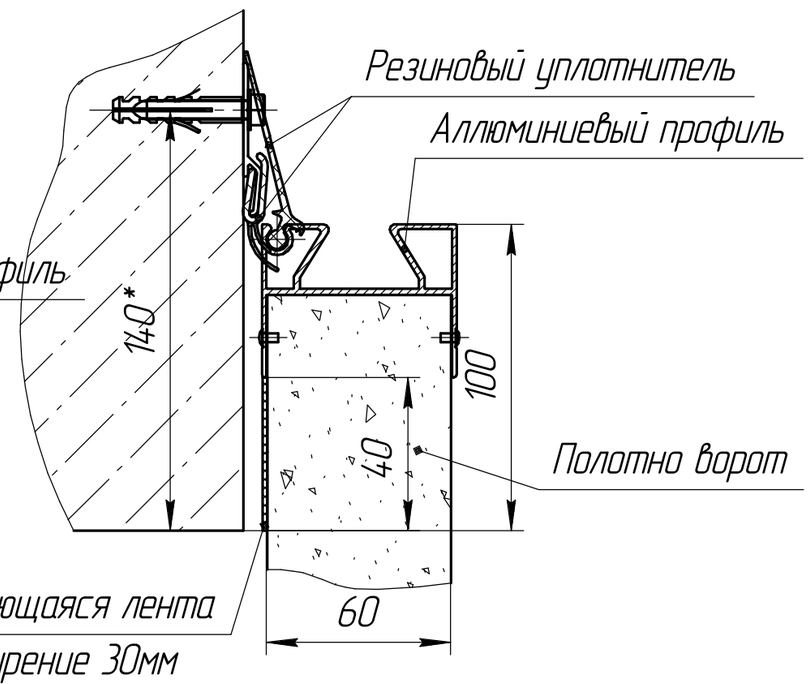

Д–Д(1:2)

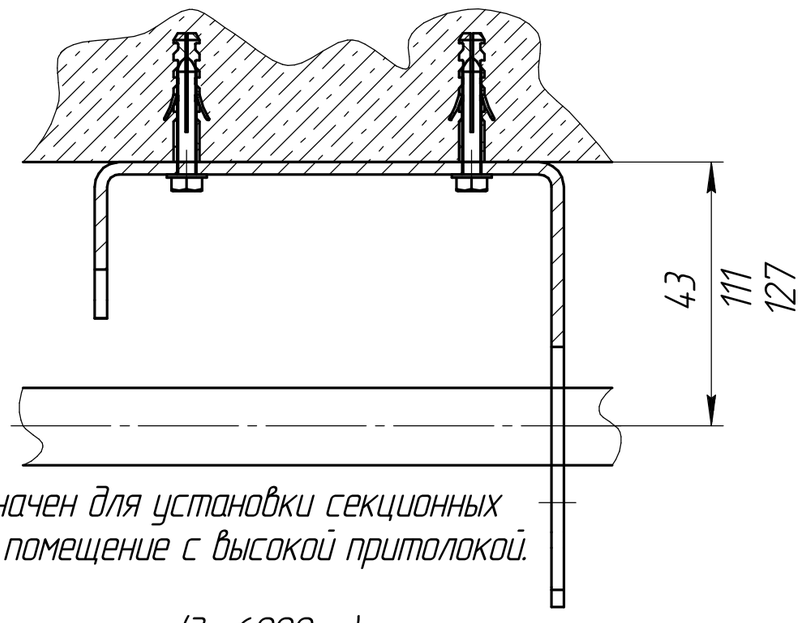

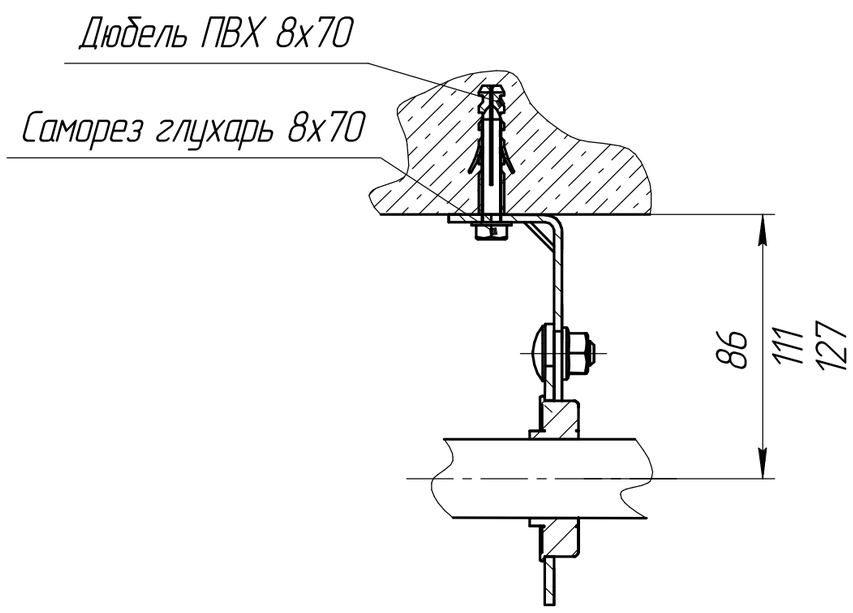

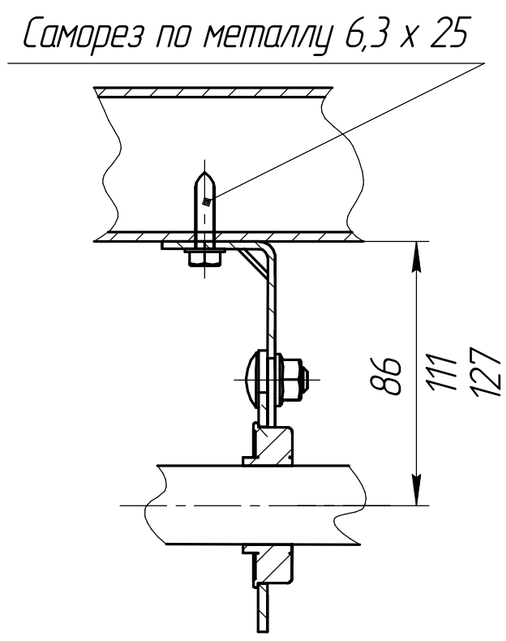

Предназначен для установки секционных ворот в помещение с высокой притолокой.

H – Высота проема (до 6000мм)
B – Ширина проема (до 6000мм)
h – Выота притолоки (>800мм)
HL – Высота от горизонтальных направляющих до проема (HL≤h–330мм)
A – Высота вертикальных направляющих (A=H+HL мм)

Максимальная площадь щита:	36 м²
Максимальная высота проема	6000 мм
Максимальный вес ворот:	800 кг

Изм.	Лист	№ докум.	Подп.	Дата
Разраб.		Догадин Р.		20/05/11
Пров.		Вятина		20/05/11
Т.контр.				
Н.контр.				
Утв.		Ханин		20/05/11

DFGS.0020B

Секционные противопожарные ворота. Высокий подъем. Чертеж общего вида.

Лит.	Масса	Масштаб
		1:15
Лист 1	Листов 3	

Перв. примен. | Справ. № | Подп. и дата | Инв. № дубл. | Взам. инв. № | Подп. и дата | Инв. № подл.

Копировал | Формат А2

DFGS.0020B

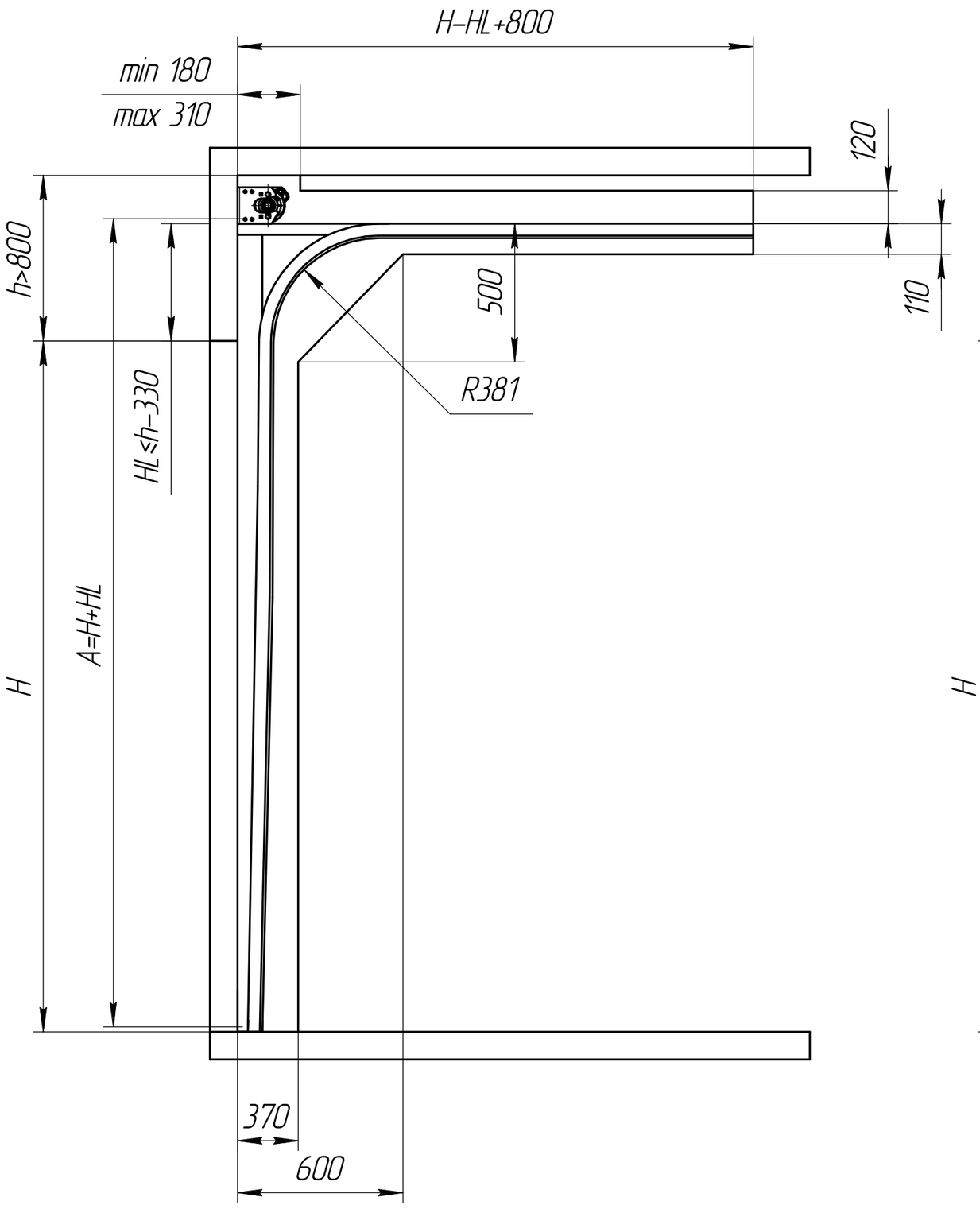

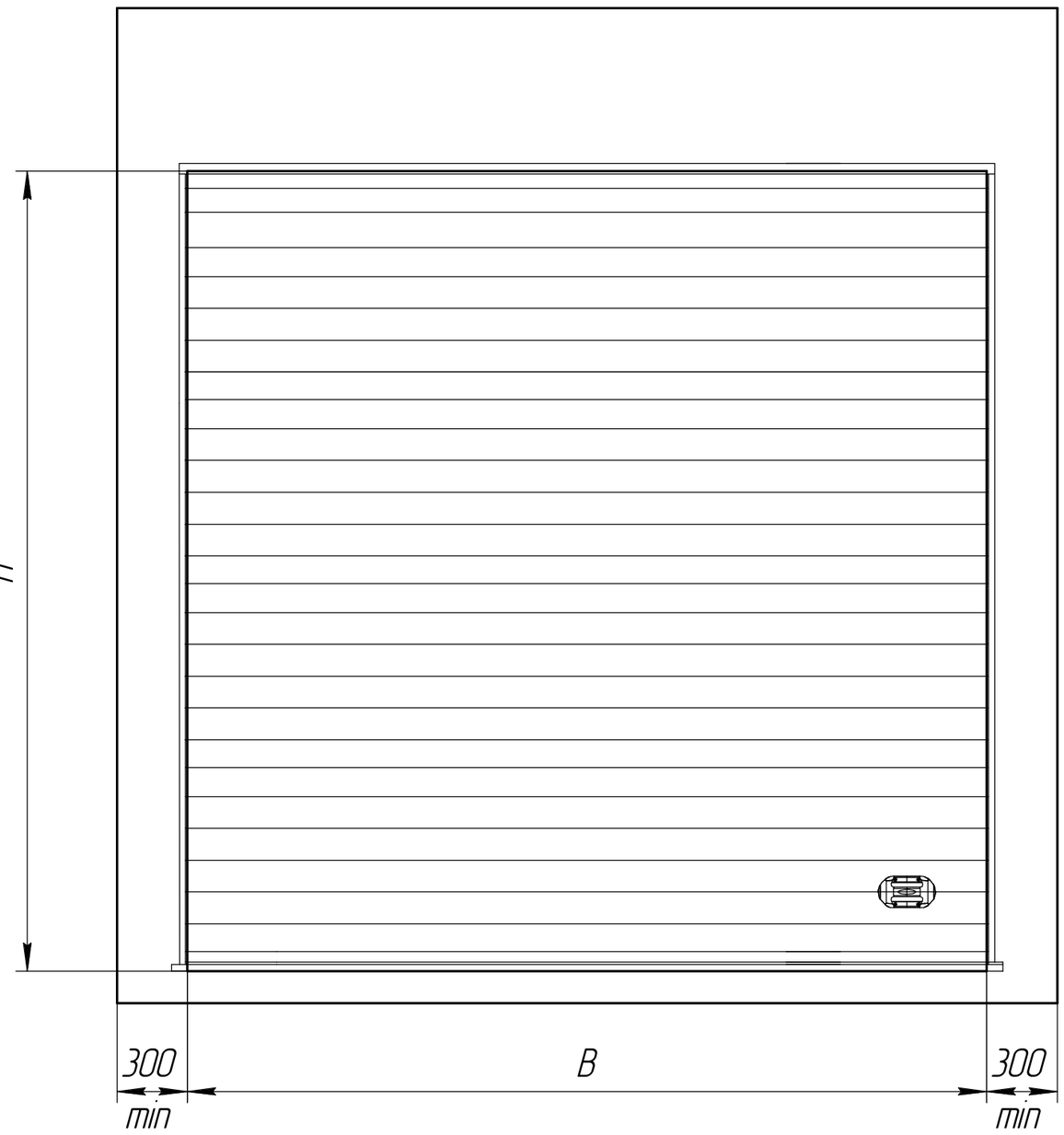

Установка вального привода

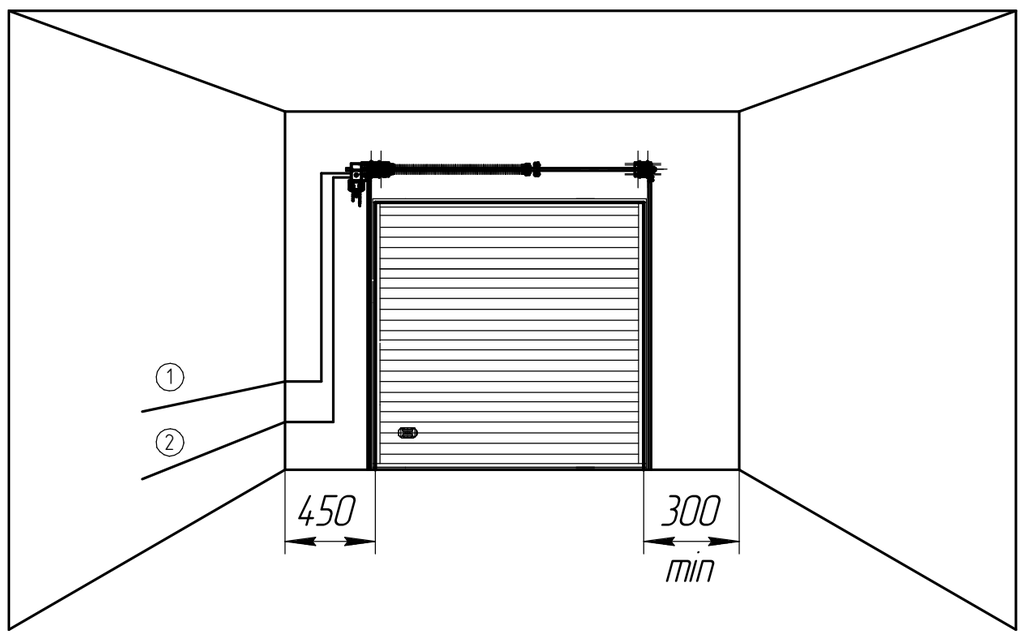

① Прокладка низковольтных управляющих кабелей 3x0,5
② Прокладка питающего кабеля 3x1,5 230В (380В)

Предназначен для установки секционных ворот в помещение с высокой притолокой.

H – Высота проема (до 6000мм)
B – Ширина проема (до 6000мм)
h – Выота притолоки (>800мм)
HL – Высота от горизонтальных направляющих до проема (HL≤h-330мм)
A – Высота вертикальных направляющих (A=H+HL мм)

Максимальная площадь щита:	36 м^2
Максимальная высота проема	6000 мм
Максимальный вес ворот:	800 кг

Изм	Лист	№ докум.	Подп.	Дата	DFGS.0020B		
Разраб.		Догадин Р.		20/05/11	Секционные противопожарные ворота. Высокий подъем. Чертеж общего вида.	Лит.	Масса	Масштаб 1:15
Пров.		Вятина		20/05/11		Лист 2	Листов 3
Т.контр.							
Н.контр.							
Утв.		Ханин		20/05/11			

Перв. примен. | Справ. № | Подп. и дата | Инв. № дубл. | Взам. инв. № | Подп. и дата | Инв. № подл.

Копировал | Формат А2

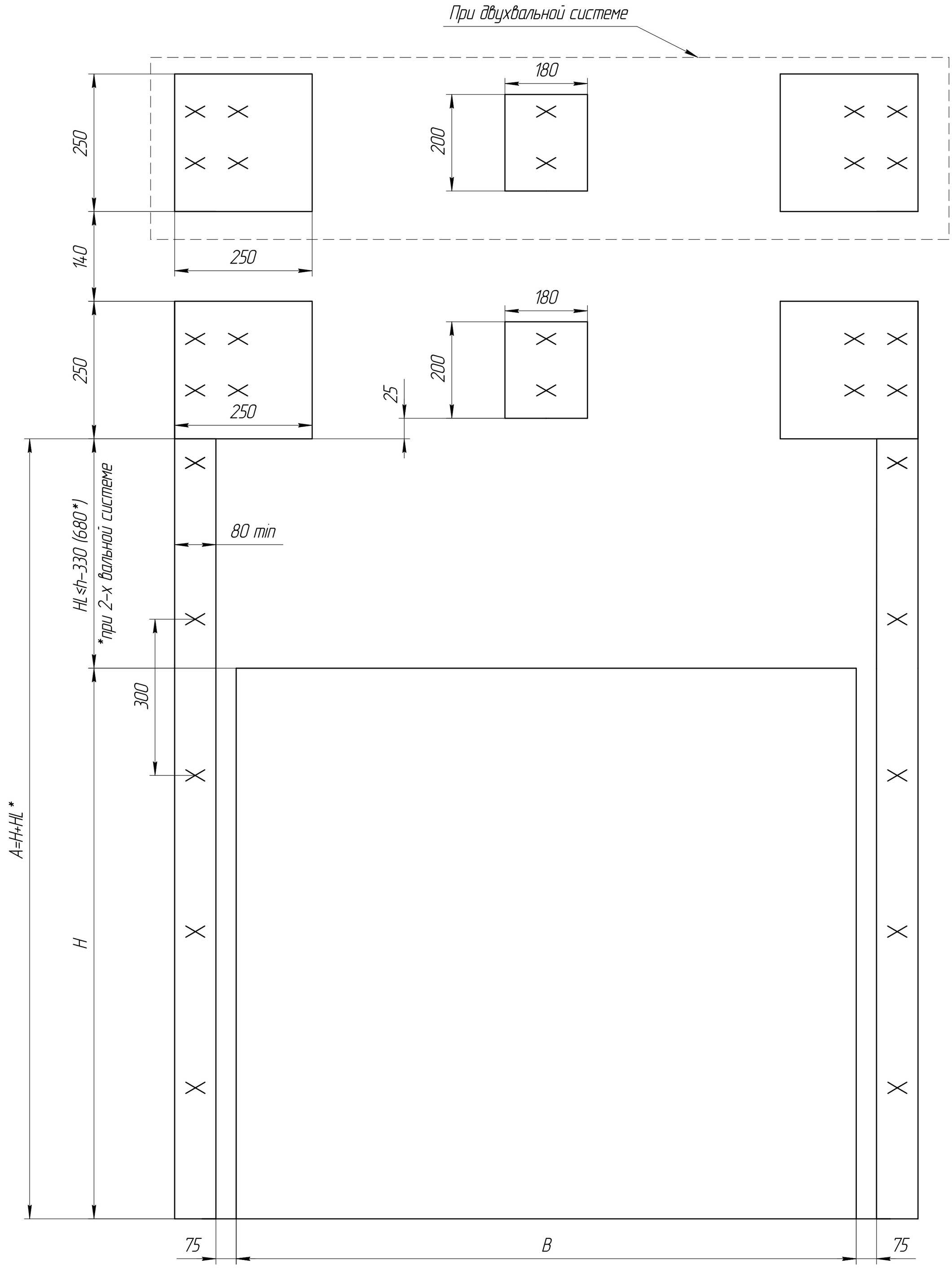

DFGS.0020B

Предназначен для установки секционных ворот в помещение с высокой притолокой.

H – Высота проема (до 6000мм)
B – Ширина проема (до 6000мм)
h – Выота притолоки (>800мм)
HL – Высота от горизонтальных направляющих до проема (HL≤h-330мм)
A – Высота вертикальных направляющих (A=H+HL мм)

					DFGS.0020B		
Изм.	Лист	№ докум.	Подп.	Дата	Секционные противопожарные ворота. Высокий подъем. Чертеж общего вида.	Лит.	Масса	Масштаб
Разраб.		Догадин Р.		20/05/11				1:15
Пров.		Вятина		20/05/11		Лист 3	Листов 3	
Т.контр.								
Н.контр.								
Утв.		Ханин		20/05/11				

Перв. примен. | Справ. № | Подп. и дата | Инв. № дубл. | Взам. инв. № | Подп. и дата | Инв. № подл.

Копировал | Формат A2